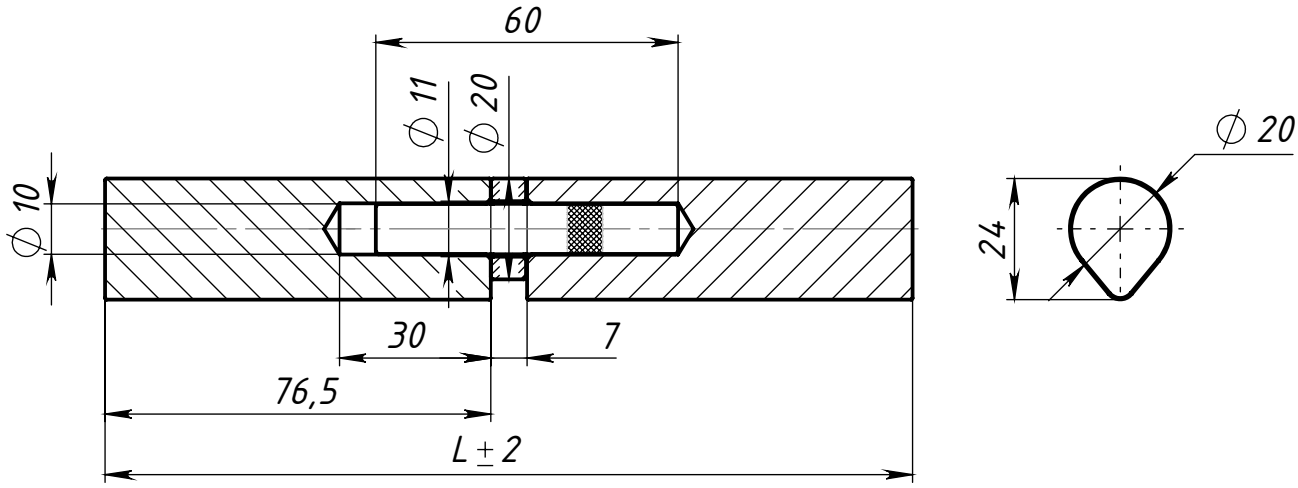

Обозначение	L, мм	l, мм
ПГК 20х80	80	36,5
ПГК 20х100	100	46,5
ПГК 20х110	110	51,5
ПГК 20х120	120	56,5
ПГК 20х140	140	66,5
ПГК 20х160	160	76,5
ПГК 20х180	180	86,5

Перв. примен.

Справ. №

Подп. и дата

Инв. № дубл.

Взам. инв. №

Подп. и дата

Инв. № подл.

Изм.	Лист	№ докум.	Подп.	Дата
Разраб.				
Пров.				
Т. контр.				
Н. контр.				
Утв.				

Петля гаражная каплевидная с подшипником

Лит.	Масса	Масштаб
	0.42	
Лист 1	Листов 1	

ООО "Металлист"

Формат А4